DATA: 09/26/12

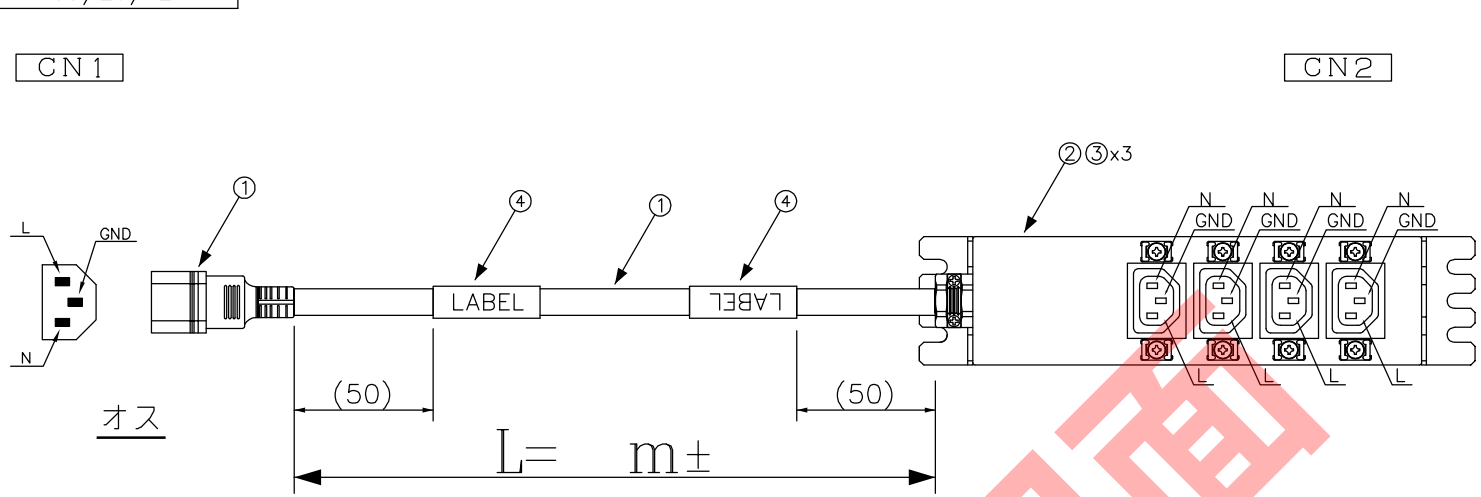

オス

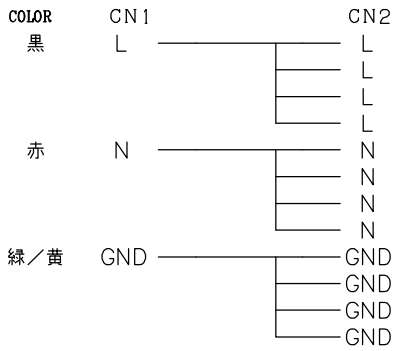

注意：色配線

部品表４ラベル内容

定格：１５Ａ－２５０Ｖ

ラベル表示図

※ラベルの印字や向きに注意する事

本製品は機器用コンセントバーになります。必ずラックなどに固定してご使用下さい。

参考図面

＊外観上寸法単位指示が無い場合は全てｍｍとする

	メーカー	品名	数量	
①		C19－C14付き電源ケーブル※m	1	
②		IEC形C13ｺﾝｾﾝﾄｶﾊﾞｰ 4ｷﾛ(機器用2P:15A-250V)	1	
③		裸付丸端子（Ｒ型）	3	
④		ラベル表示図参照	2	
⑤				
⑥				
⑦				
⑧				
⑨				
⑩				
⑪				
⑫				
⑬				
⑭				
⑮				

顧客型番：	
製品仕様：	
製品型番：	APW15－C14／C13－4T－※※
図面番号：	0009－0035

△1

△2

△3

AIM
CONNECTING WORK
人と未来と情報、信頼のインターフェース
エイム電子株式会社

承認	作図

RoHS対応品