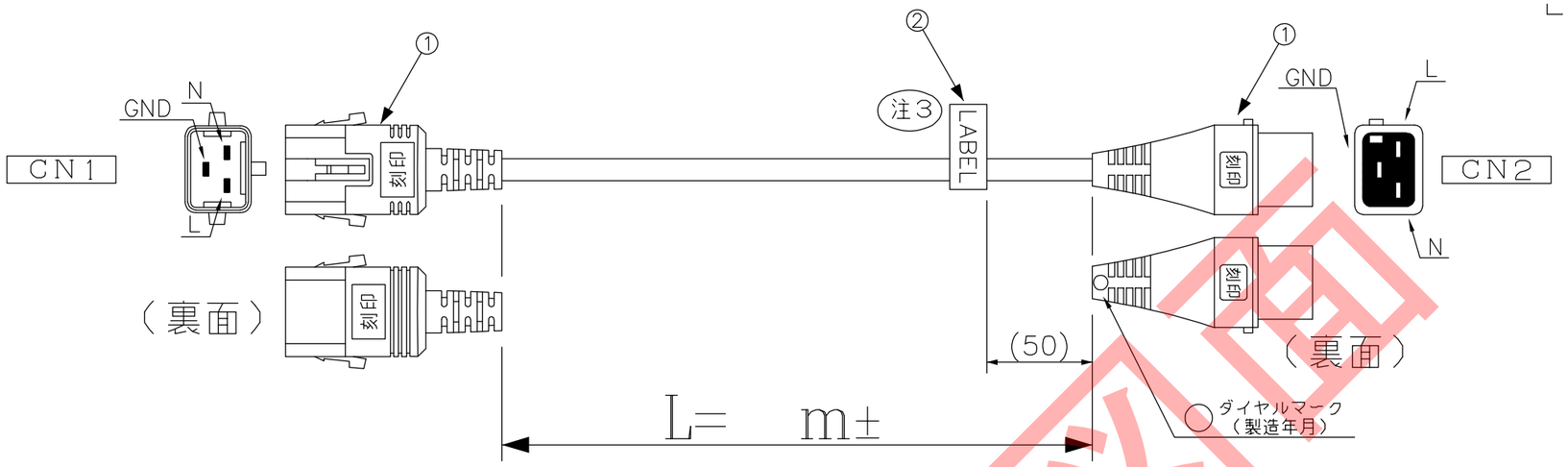

極性内容	CN1	CN2	極性内容
N	N	N	N
L	L	L	
⏚	GND	GND	⏚

部品表２ラベル内容

ラベル表示図

＊外観上寸法単位指示が無い場合は全てｍｍとする

	メーカー	品名	数量	
①		APW16−C20DL/C19LK−	定格：16A−250V	1
②		旗型ラベル		1
③				
④				
⑤				
⑥				
⑦				
⑧				
⑨				
⑩				
⑪				
⑫				
⑬				
⑭				
⑮				

△1
△2
△3

製品型番：APW16-C20DL/C19LK-※※

製品仕様：

図面番号：0008-0058

エイム電子株式会社

承認	作図

参考図面